AquaTeq

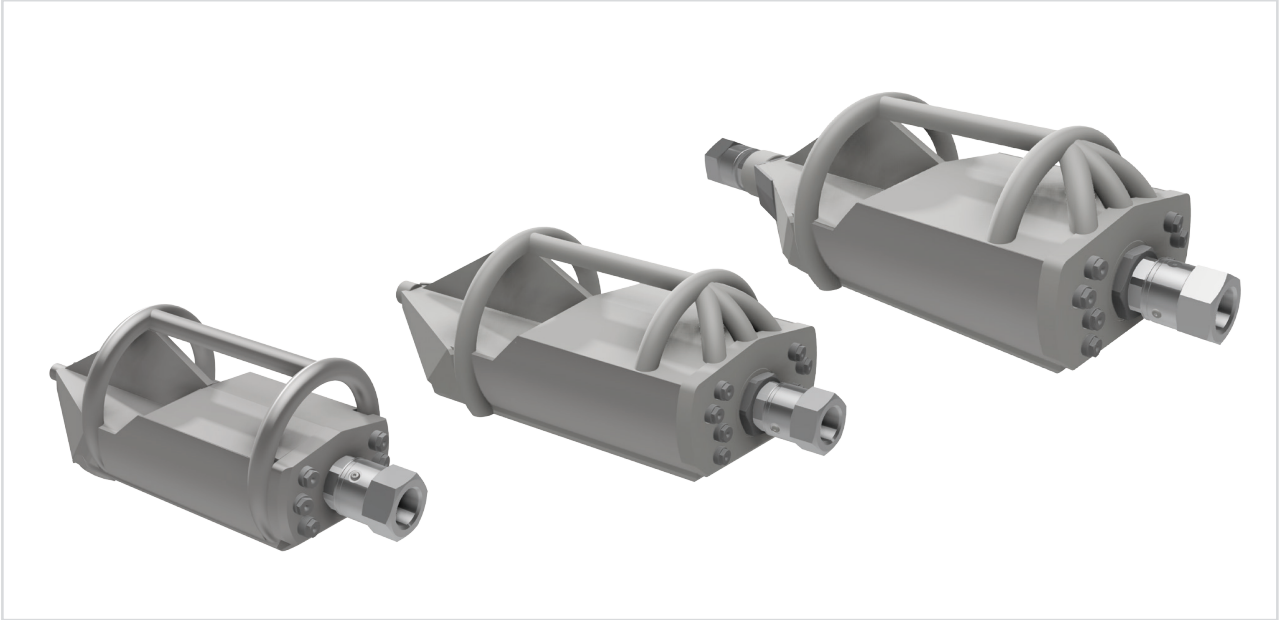

C-RAY ™

Dysza C-Ray jest stworzona przy współpracy z użytkownikami pojazdów ciśnieniowych. Dysze z serii C-Ray są najbardziej efektywnymi dyszami do czyszczenia dna kanału na rynku. Dzięki zastosowaniu indywidualnych kanałów wodnych, woda jest zawracana bez zatrzymywania. System prowadzenia wody w dyszy jest opatentowany. Kąty dysz czyszczących są optymalne do ściągania i czyszczenia kanału. Są skierowane ku dołowi kanału.

Charakterystyka

- konstrukcja z wysokiej jakości stali
- kanały wodne dla każdej dyszy
- różne warianty zastosowania dla przepływów od 100 - 1500 litrów / minutę
- kąt dysz jest optymalny dla odrywania z dna
- niski środek ciężkości oraz wysoka masa własna stawia dyszę zawsze na dnie
- C-Ray 200 i C-Ray 400 mogą być używane na jednym złączu obrotowym
- C-Ray Twin daje możliwość podłączenia dwóch węży ciśnieniowych i podwojenie natężenia wody
- C-Ray Twin jest używany z dwoma złączami obrotowymi

Wyłączny dealer w Polsce:
MÜLLER
gwarancja ochrony środowiska

Telefon: 00 48 322845688
Fax: 00 48 322845689

www. mullerpolska.com
info@mullerpolska.com

BLX 200 / C-RAY 200

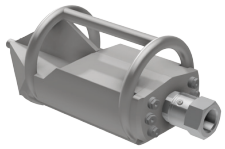

	2-11850-C01	2-11850-C02	2-11850-C03
	¾"	1"	1¼"
	200-600 mm (8"-24")		
	125 l/min (35 US GPM)		
MAX	250 bar / 3500 PSI		
	Nej / No		
	6 x ⅛"		
	1 x ⅛"		
	345 x 150 x 155 mm		
	14,2 kg		
i	Längd med svivel: 475 mm / Length incl. svivel: 475 mm		

BLX 400 / C-RAY 400

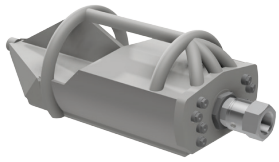

	2-11860-C01	2-11860-C02	2-11860-C03	2-11860-C04
	¾"	1"	1¼"	1½"
	375-1000 mm (15"-40")			
	175 l/min (45 US GPM)			
MAX	250 bar / 3500 PSI			
	Nej / No			
	8 x ⅛"			
	1 x ⅛"			
	460 x 200 x 180 mm			
	22 kg			
i	Längd med svivel: 570 mm / Length incl. svivel: 570 mm			

Złącze
Zastosowanie w średnicach
Przepływ wody przy ciśnieniu 100bar
Maks. ciśnienie robocze
Czy nadaje się do pojazdów z odzysiem wody
Tylne wkłady dyszy
Przednie wkłady dyszy
Długość x średnica
Waga
Inne informacje

BLX TWIN / C-RAY TWIN

	2-11870-C01	2-11870-C02	2-11870-C03	2-11870-C04
Złącze	¾"	1"	1¼"	1½"
Zastosowanie w średnicach	375-1000 mm (15"-40")			
Przepływ wody przy ciśnieniu 100bar	2x100 l/min (2x25 US GPM)			
Maks. ciśnienie robocze	250 bar / 3500 PSI			
Czy nadaje się do pojazdów z odzysiem wody	Nej / No			
Tylne wkłady dyszy	8 x 1⁄8"			
Długość x średnica	460 x 200 x 180 mm			
Waga	23 kg			
Inne informacje	Längd med svivel: 700 mm / Length incl. svivel: 700 mm			